JÍMKA - 10m³

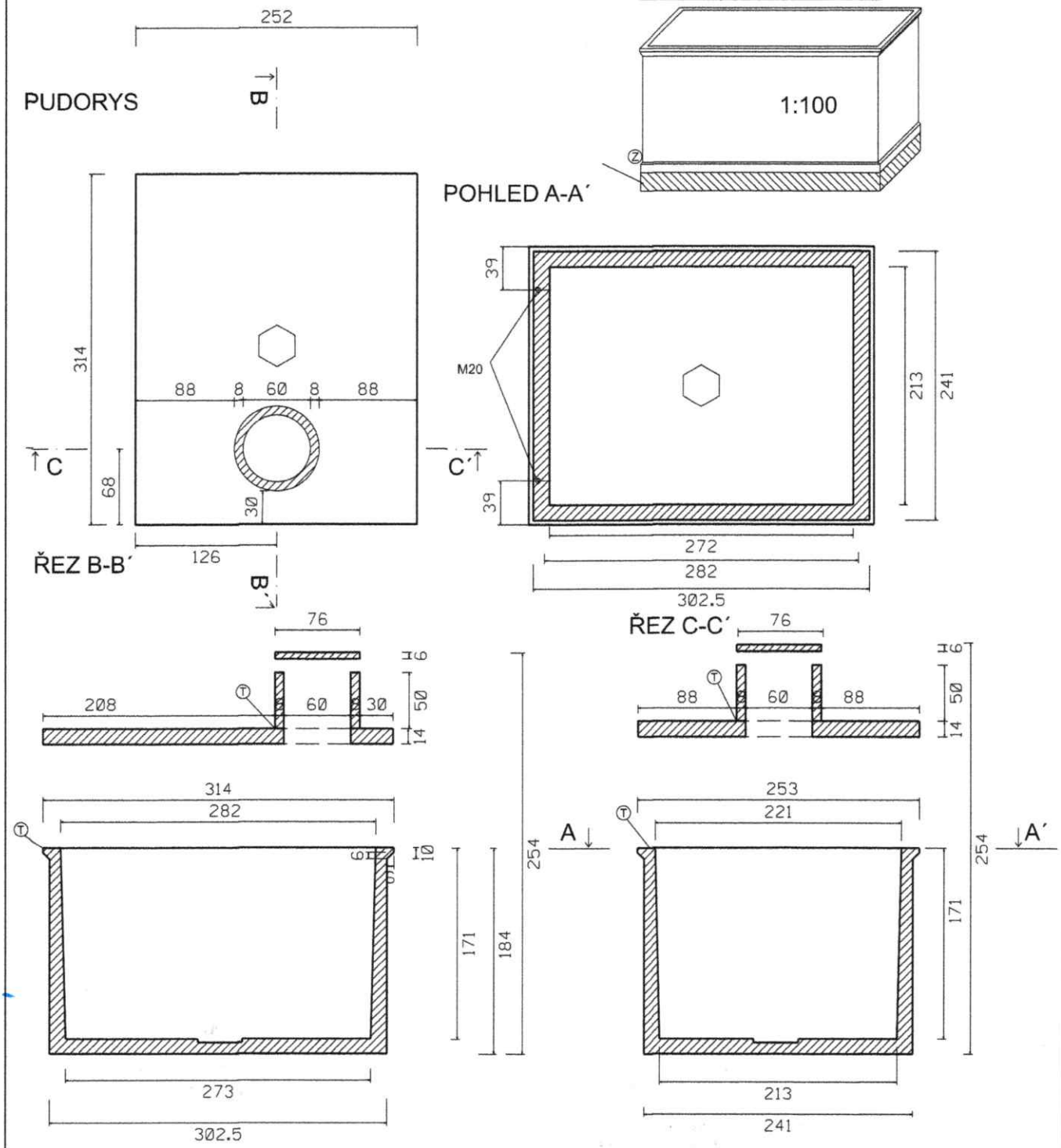

Užitný obhem: 10 m³					
Doporučené rozměry výkopu (ŠxDxH): 2,7x3,15x2,94m					
Hmotnosti:	Jímka:	Panel:	Komínek:	Destička:	Celkem:
	7,7t	2,2t	0,3t	0,1t	10,3t

Ⓣ - těsnící materiál dle technického listu

Ⓩ - 30 cm podkladního materiálu (písek, 4-8mm štěrk)

Výrobce:	**PPS Czech s.r.o.** č.p. 157, 405 02 Merboltice, www.pps-czech.cz	
Vypracoval:	Adam Jasanský Profib s.r.o. Světova 523/1, 180 00, Praha 8 - Libeň	
Výkres:	JÍMKA - 10m³	

Formát:	A4
Měřítko:	1:50
Datum:	10/2024